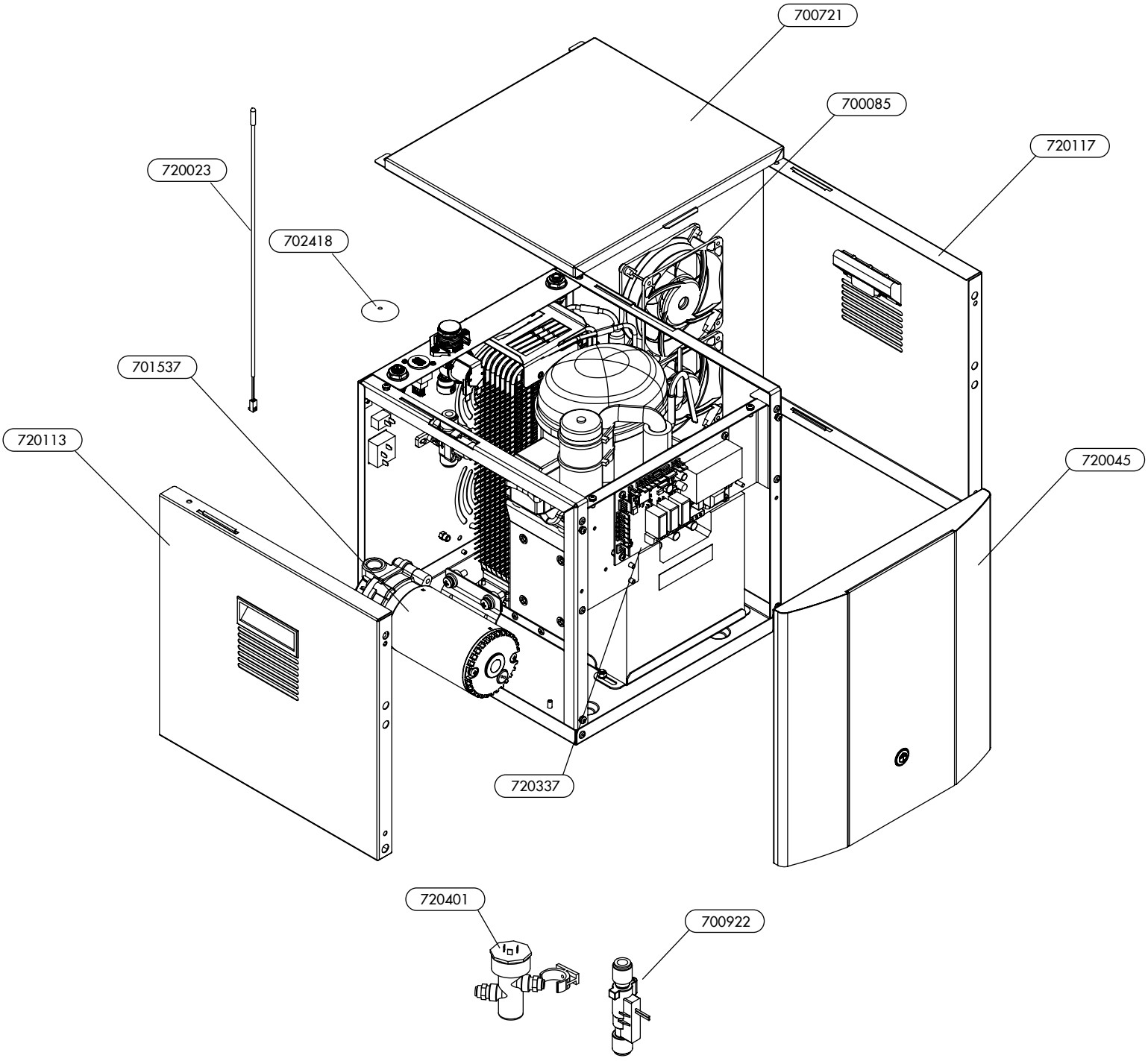
700721
700085
720117
720023
702418
701537
720113
720045
720337
720401
700922