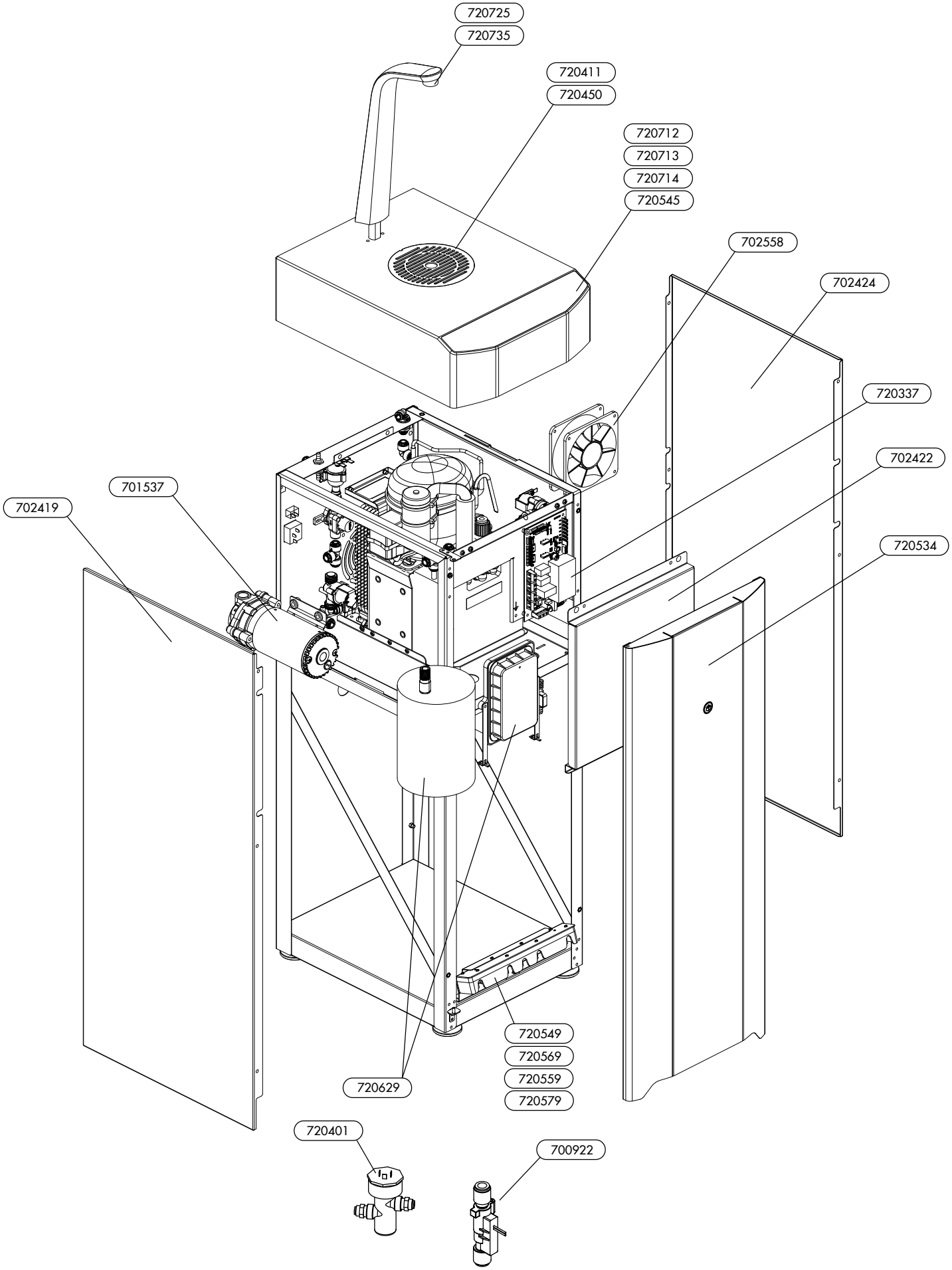
720725
720735
720411
720450
720712
720713
720714
720545
702558
702424
720337
702422
720534
701537
702419
720549
720569
720559
720579
720629
720401
700922