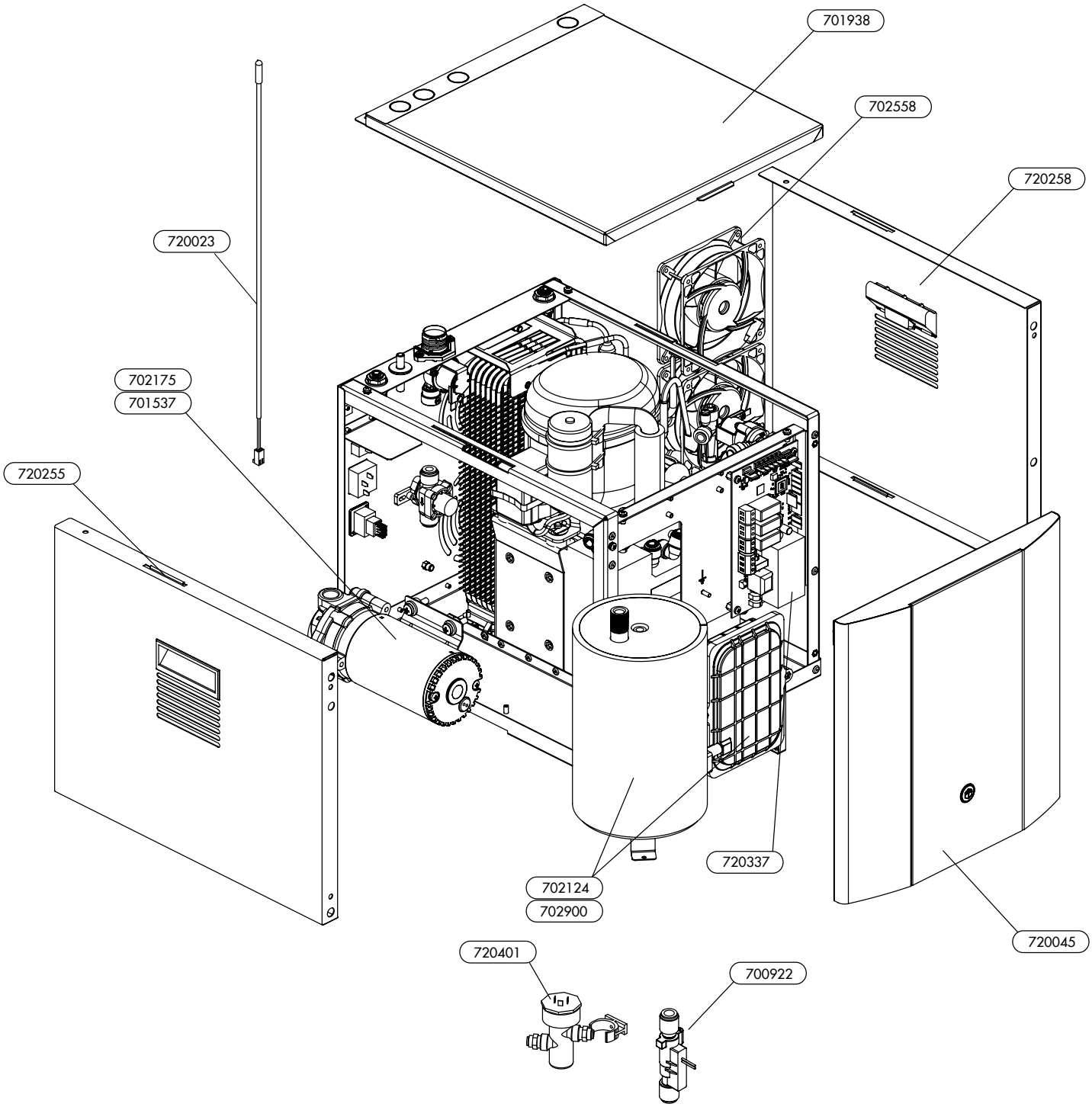
701938
702558
720258
720023
702175
701537
720255
720337
702124
702900
720045
720401
700922