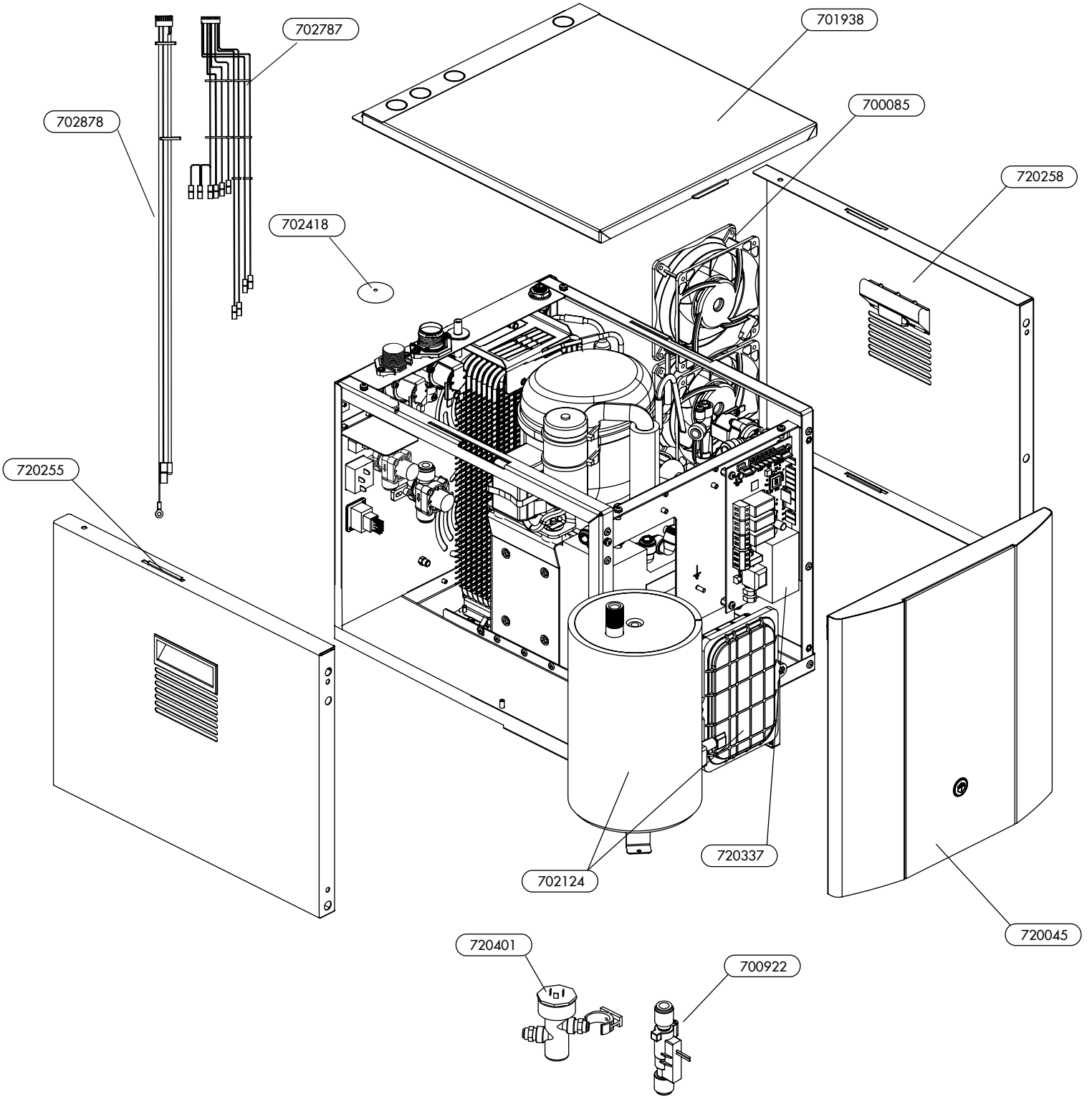
702787
701938
702878
700085
720258
702418
720255
720337
702124
720045
720401
700922